


**PINCE POUR BURETTES ET TUBES**
En métal chromé et mâchoires plastifiées en PVC.
Pour Ø de 7 à 25 mm.
Code **7000130**

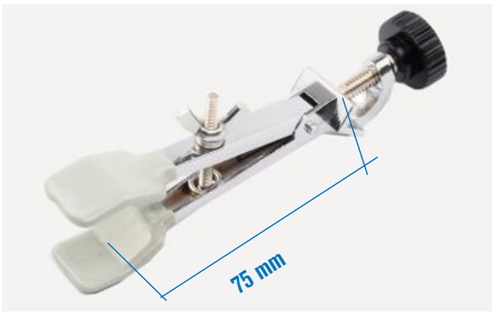


**PINCE POUR BURETTES ET TUBES AVEC NOIX**
En métal chromé et mâchoires plastifiées en PVC.
Pour Ø de 7 à 25 mm.
Code **7000140**

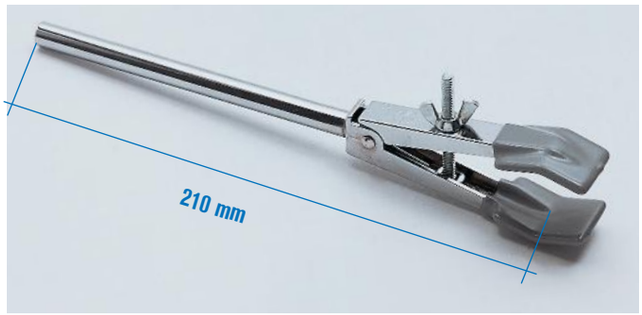


**PINCE POUR BURETTES ET RÉFRIGÉRANTS**
En métal chromé et mâchoires plastifiées en PVC.
Pour Ø de 12 à 45 mm.
Code **7000131**

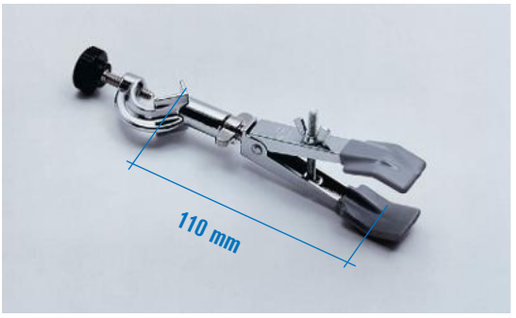


**PINCE POUR BURETTES ET RÉFRIGÉRANTS AVEC NOIX**
Giratoire, en métal chromé et mâchoires plastifiées en PVC.
Pour Ø de 12 à 45 mm.
Code **7000141**

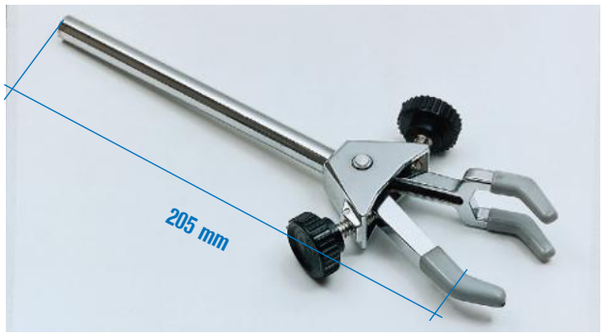


**PINCE TRIPLEX**
En métal chromé et doigts plastifiés en PVC.
Pour Ø de 0 à 35 mm.
Code **7000160**




**PINCE TRIPLEX**
En métal chromé et doigts plastifiés en PVC.
Pour Ø de 0 à 60 mm.
Code **7000161**

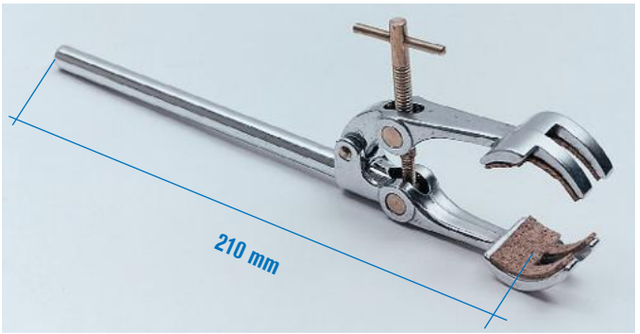


**PINCE UNIVERSELLE MINIMAX**
En dur-aluminium traité et mâchoires garnies d'une protection liège.
Pour Ø de 0 à 80 mm.
Code **7000403**